Чешуя
Squama

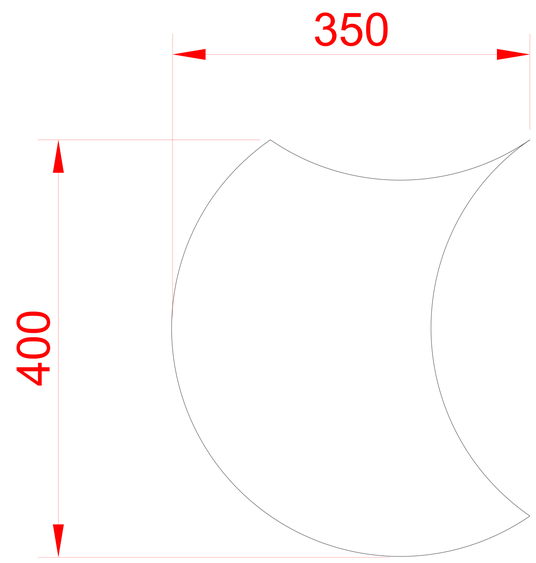

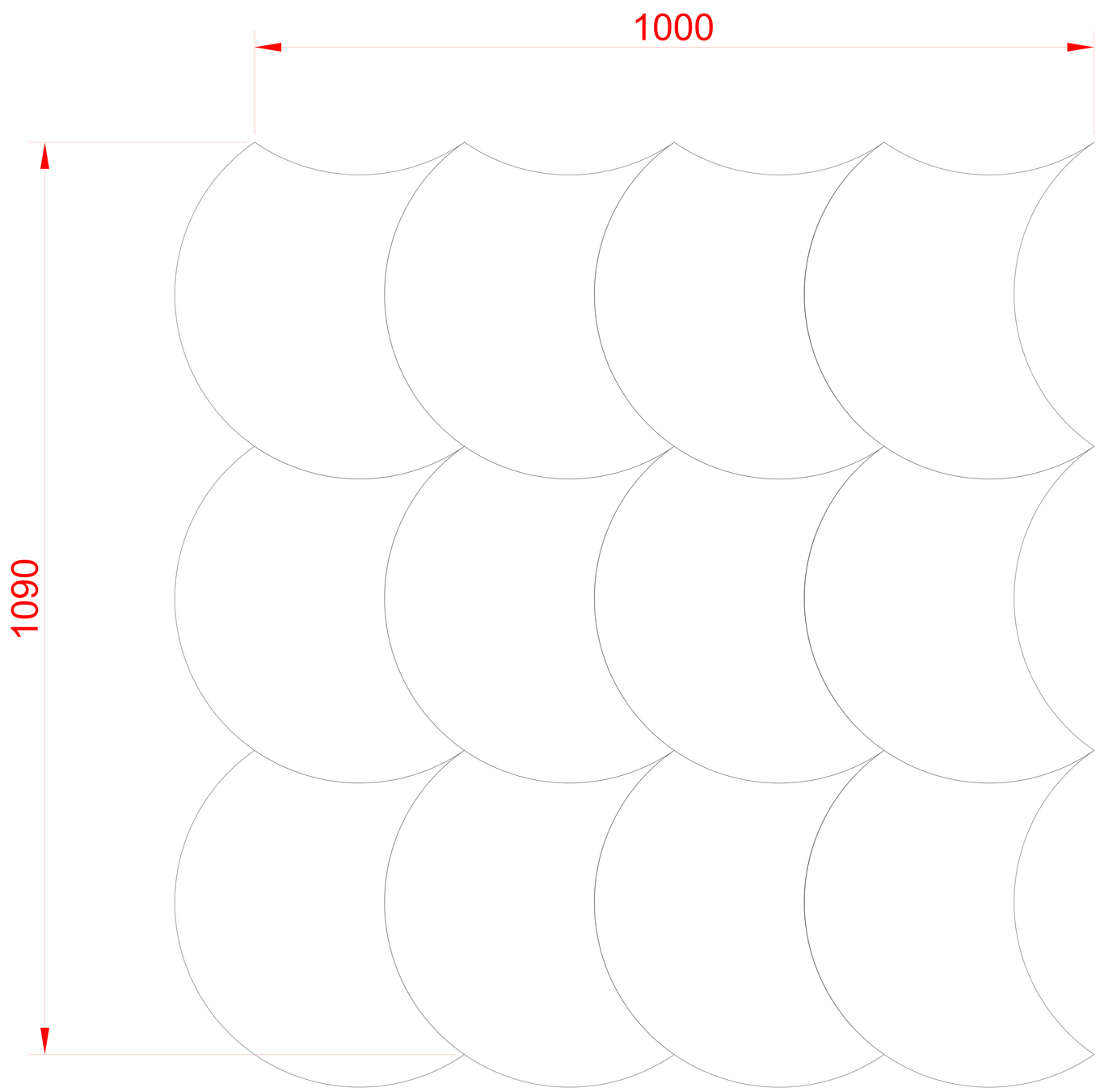
комплект 12 штук
complect 12 pieces